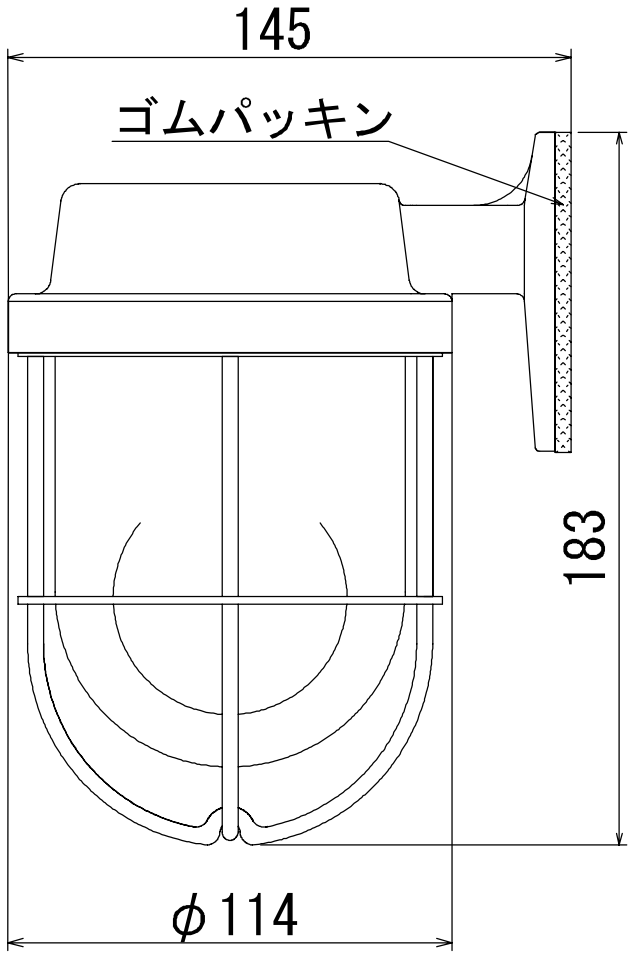

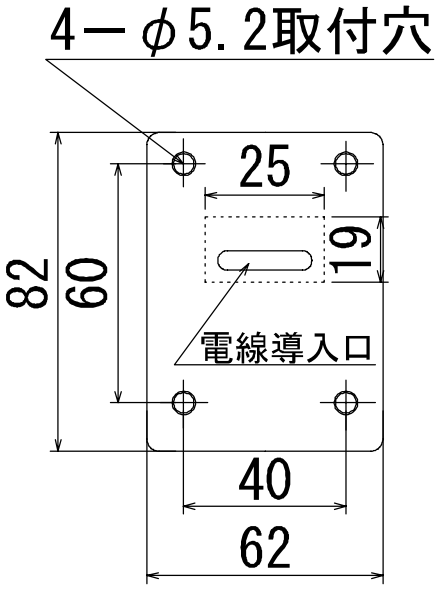

<<取付面　寸法図>>

型　　式　　：１号フランジゴールド

本　　体　　：ＢＣ－６

グローブ　　：透明ガラスグローブ

最大適合電球：６０Ｗ

ソケット口金：Ｅ２６

本体重量　　：１．５ｋｇ

記　事	日　付	製図年月日				品名	図面名称	
		２００５／６／８				１号フランジゴールド	外形図	
図面・仕様／作成	2005/6/8	製図	設計	検図	承認	会社名	製品番号	ページ
						㈱松本船舶電機製作所		