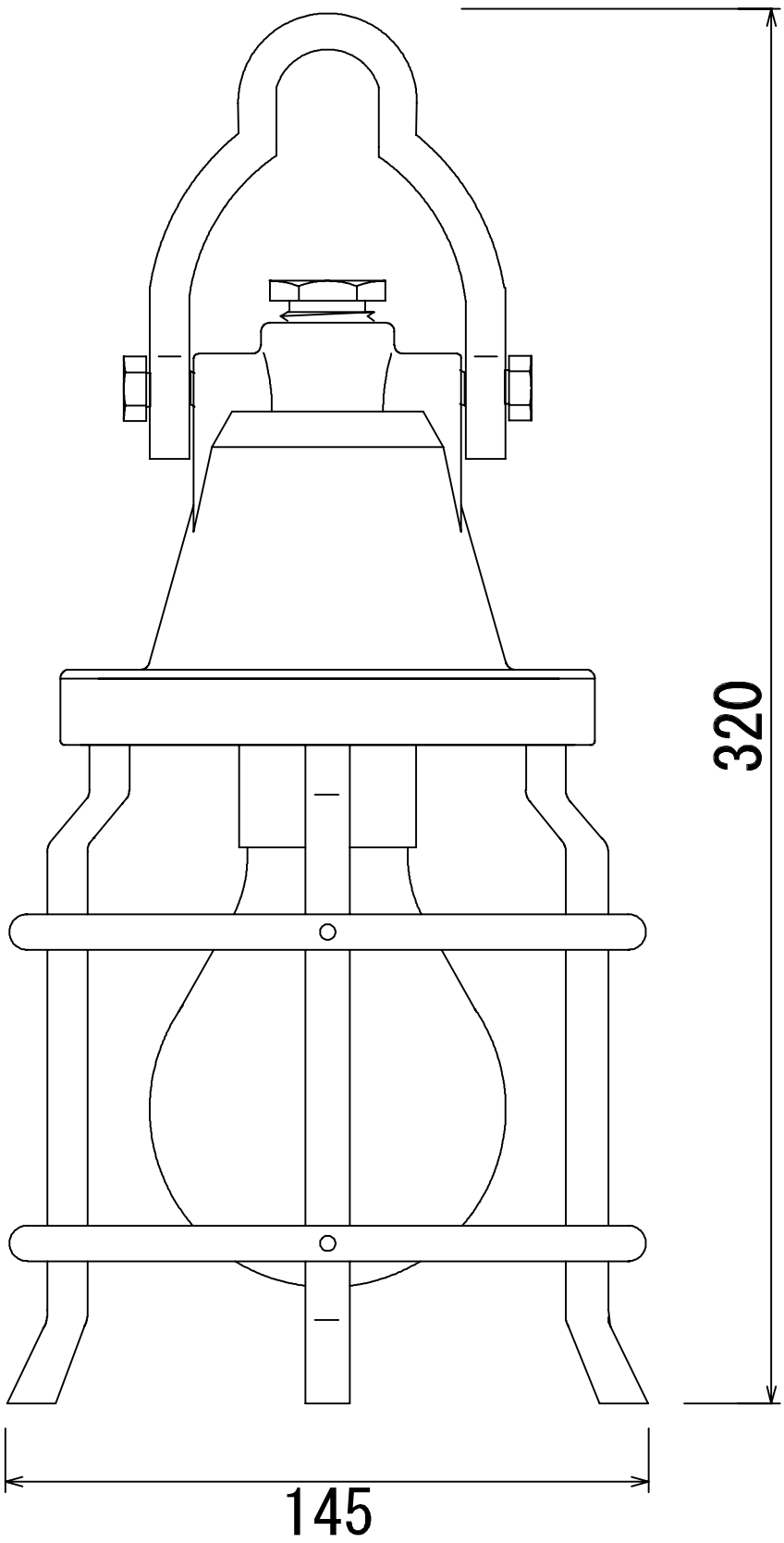

型　　式　　：サブマリン小

本　　体　　：ＢＣ－６

電　　球　　：１００Ｖ　１００Ｗ

ソケット口金：Ｅ２６

本体重量　　：４．２ｋｇ

記　　事	日　付	製図年月日				品名	図面名称	
		２００５／６／８				サブマリン小	外形図	
図面・仕様／作成	2005/6/8	製図	設計	検図	承認	会社名	製品番号	ページ
						㈱松本船舶電機製作所		